MICROFILMATO

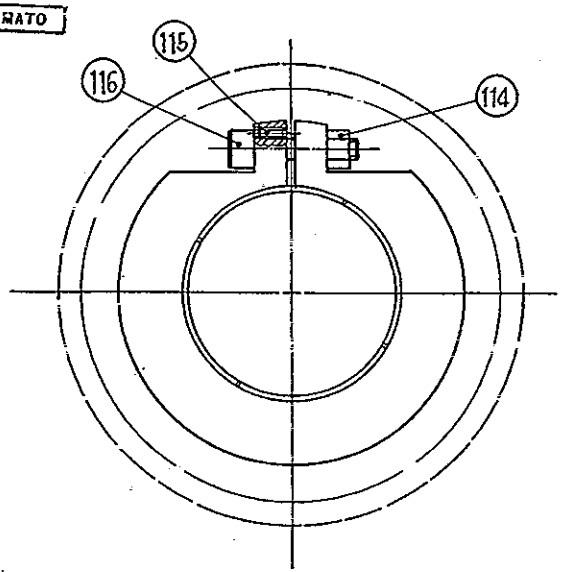

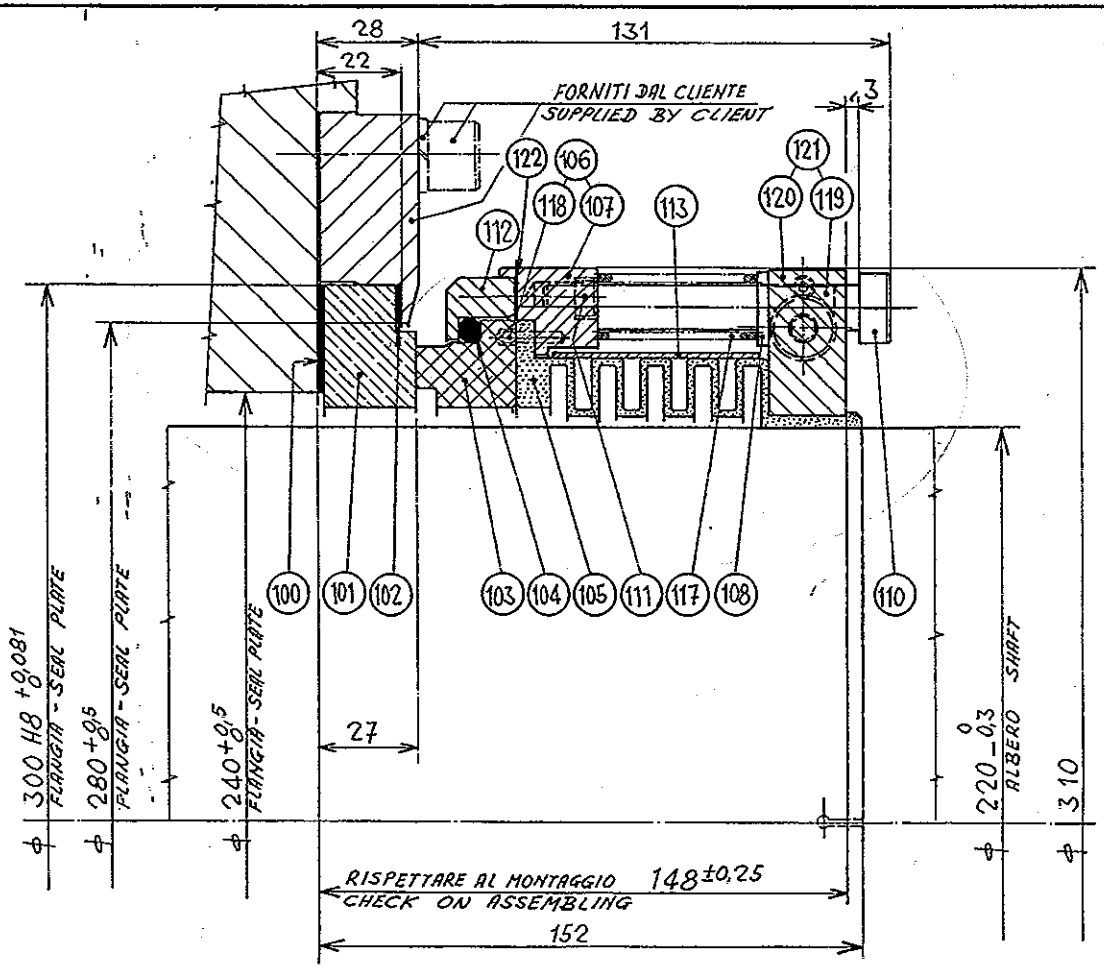

RIF. REF.	CLASSIFICA PART. N°	DESCRIZIONE DESCRIPTION	Q.TÀ Q.TY	MATERIALE MATERIAL	COD. HAT. HAT. COD.
122	Y23634	GUARNIZIONE / GASKET	1	P.T.F.E.	263
121	Y73488	BUSSOLA DI TRASCINAMENTO COMPL. / SPRING SLEEVE ASSEMBLING	1	—	—
120	Y73498	BUSSOLA DI TRASCINAMENTO SEMPL. / SPRING SLEEVE BODY	1	STAINLESS STEEL	154
119	Y2833B	SPINA / PIN	2	STAINLESS STEEL	154
118	Y2823B	SPINA / PIN	1	STAINLESS STEEL	154
117	Y1217 L	MOLLA / SPRING	4	STAINLESS STEEL	154
116	Y6153 S	VITE T.C.E.I. M 14 / SCREW	1	STAINLESS STEEL	154
115	Y1029	GRANO DI FERMO M5 / SET SCREW	1	STAINLESS STEEL	153
114	Y0083 N	DADO M 14 / NUT	1	STAINLESS STEEL	154
113	Y73398	BUSSOLA DI RITEGNO SOFFIETTO / PRESSURE SLEEVE	1	STAINLESS STEEL	154
112	Y124493	FLANGIA / SEAL PLATE	1	STAINLESS STEEL	154
111	Y1123 S	VITE T.C.E.I. M6 / SCREW	8	STAINLESS STEEL	154
110	Y6143 S	VITE T.C.E.I. M10 / SCREW	2	STAINLESS STEEL	154
108	Y25911	RONDELLA / WASHER	4	STAINLESS STEEL	154
107	Y124383	FLANGIA SEMPLICE / SEAL PLATE BODY	1	STAINLESS STEEL	154
106	Y124373	FLANGIA COMPLETA / SEAL PLATE ASSEMBLING	1	—	—
105	Y17625	SOFFIETTO / BELLOW	1	P.T.F.E.	268
104	48064	O-RING / PACKING	1	P.T.F.E	262
103	Y17615	INSERTO TRASCINATO / INSERT	1	CARBON	304
102	Y21694	GUARNIZIONE / GASKET	1	P.T.F.E.	271
101	Y11081	INSERTO STAZIONARIO / INSERT	1	CERAMIC	371
100	Y21684	GUARNIZIONE / GASKET	1	P.T.F.E.	271

ENGINEERING: TECHINT

CLIENTE: ILVA NOVI LIGURE (AL)

POST TREATMENT	TANK	SOLUTION	TEMP. °C	PRESS. mm. Aq	RPM	MECHANICAL SEAL QUANTITY
	PICKLING RINSE	HCL SOLUTION (PH 2-5) MAX CONC. 2÷5%	50	100÷2,1	120	2
	MATERIXENT	HCL SOLUTION (PH 2÷5)	50	100÷2,1	120	2
	M-RINSE	HCL SOLUTION (PH 2÷5)	30	100÷2,1	120	2

EVENTUALI MODIFICHE RICHIESTE / REQUIRED MODIFICATIONS
BOX BORE / CASSA STOPPA — SHAFT / ALBERO — OTHERS / ALTRE

COMMESSA / JOB: INCAMERATURA DIS. N° / DRAWING N°

COSTRUTTORE / MAKER: CASAGRANDE

MACCHINA TIPO / PUMP TYPE: RULLI DI LAVAGGIO

REVISIONE ISSUE		
1	4-3-90	AGGIUNTO RIF. 122 VARIATO QUOTA DA 136 A 131

OPERAT.	90	10-10-89
APPROV.		
VISORE		
MICROFILM	SCALA/SCALE 1:1	

FLEXIBOX S.P.A.

DESCRIZIONE / DESCRIPTION: MECHANICAL SEAL TYPE TENUTA TIPO KFSN 2200-31DS-Y001 (K)

SOSTITUISCE IL / REPLAC. OF — SOSTITUITO DAL / REPLACED BY

N° DISEGNO - DRAWING N°: 31846

CLASSIFICA - PART. N°: Y64260

Disegno di proprietà della FLEXIBOX S.p.A. - Distribuzione e riproduzione vietata a termine di legge.